ENCIMERA: **MILETO COMPAC**
Doble Seno

COUNTERTOP: **MILETO COMPAC**
Doble Bowl

MEDIDAS: LARGO (de 121 hasta 201) x FONDO (de 46 hasta 50)
MEASURE: LENGHT (121 to 81) x DEPTH (46 to 50)

REF: TARIFA Mibaño EN8000016
MATERIAL: **SOLID SURFACE**

Acabado: BLANCO MATE o BLANCO BRILLO
Finish: MATTE WHITE or SHINE WHITE

INCREMENTO POR ACABADO BRILLO
FINISHING SHINE INCREASE REF: TARIFA Mibaño EN8000175

* REF: TARIFA Mibaño EN8000135
POSIBILIDAD DE INTEGRAR TOALLERO A LAS ENCIMERAS SOLID SURFACE
POSIBILITY TO INTEGRATING A SOLID SURFACE TOWER RAIL ON THE SAME COUNTERTOP

ORIFICIOS DE GRIFO OPCIONALES
OPTIONAL TAP HOLES

Escala 1/7,5 Unidades en mm
Escale 1/7,5 Units in millimeters

PLANTA
PLANT

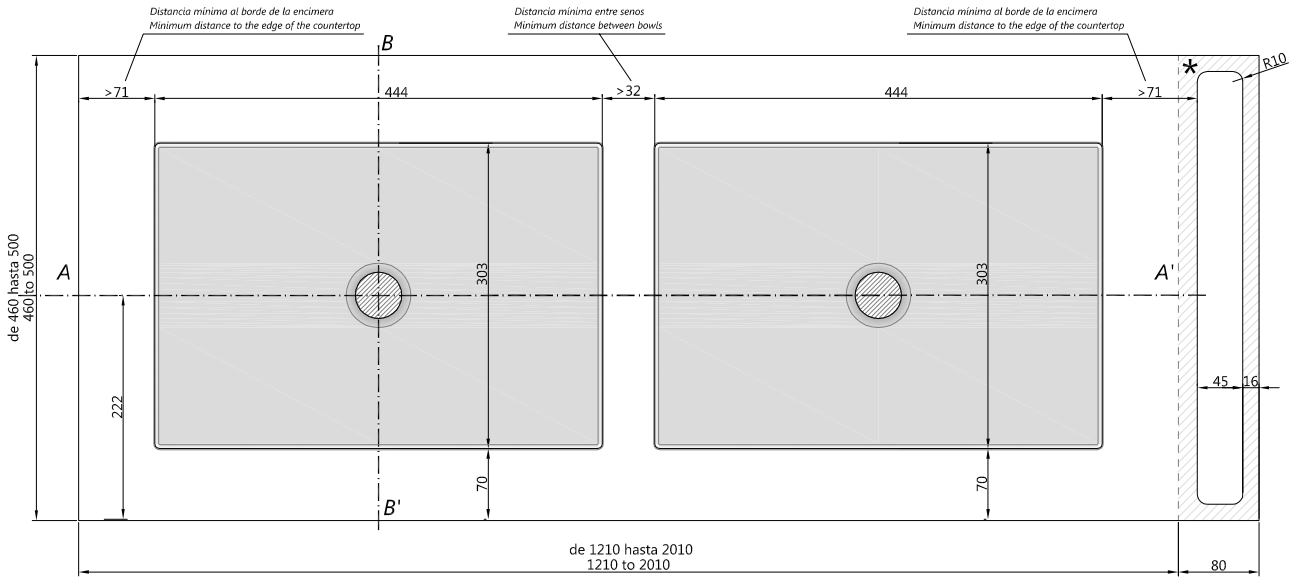

SECCIÓN A-A'
SECTION A-A'

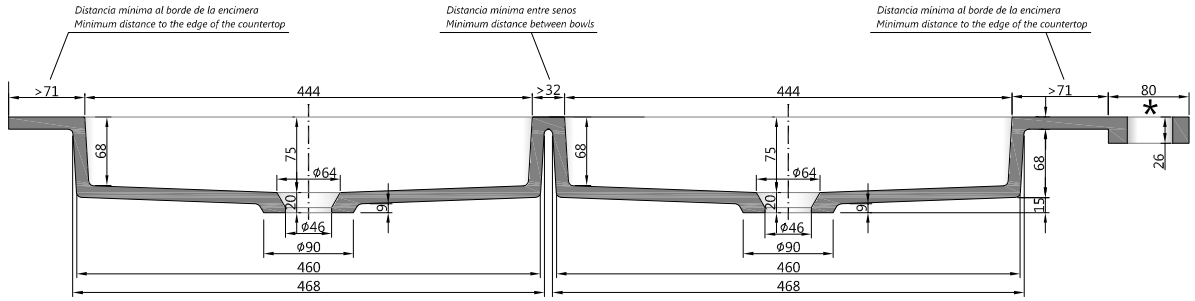

SECCIÓN B-B'
SECTION B-B'

Escala 1/5 Unidades en mm
Escale 1/5 Units in millimeters

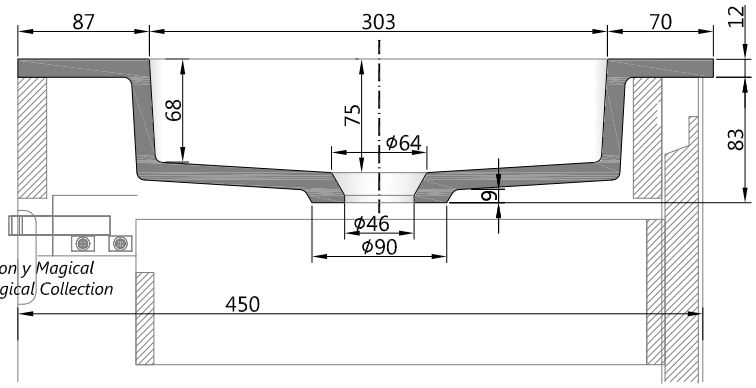

Ejemplo Sección en Colección Perfection y Magical
Example Section in Perfection and Magical Collection

www.mibano.com
Departamento Técnico
Mibaño design