ENCIMERA: **ADDA** *Doble Seno*

COUNTERTOP: **ADDA** *Doble Bowl*

MEDIDAS: LARGO / LONG — FONDO / DEPTH

MEASURE: 121 x 46

MATERIAL: cristalplant

Acabado: BLANCO MATE

Finish: MATTE WHITE

REF: TARIFA Mibaño LA8000831

COMPATIBLE PARA MUEBLE DE BAÑO FONDO 45 cm

SUITABLE FOR 45 cm DEPTH BATHROOM FURNITURE

* ORIFICIO DE GRIFO OPCIONAL

OPTIONAL TAP HOLE

Escala 1/7,5 Unidades en mm

Escale 1/7,5 Units in millimeters

PLANTA

PLANT

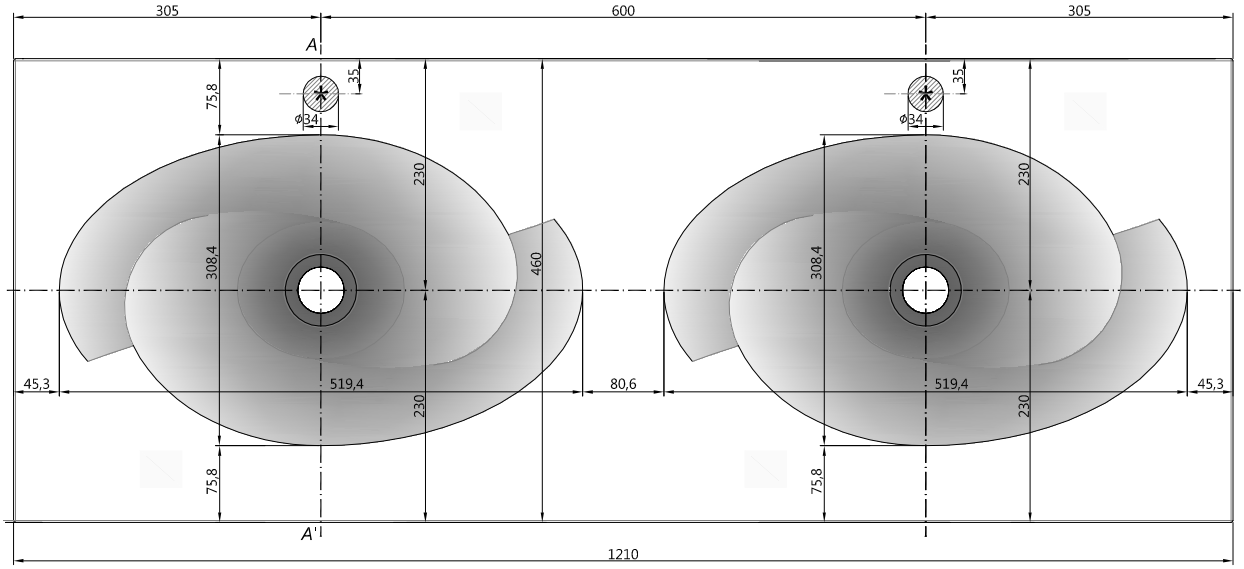

SECCIÓN A-A'

SECTION A-A'

Escala 1/5 Unidades en mm

Escale 1/5 Units in millimeters

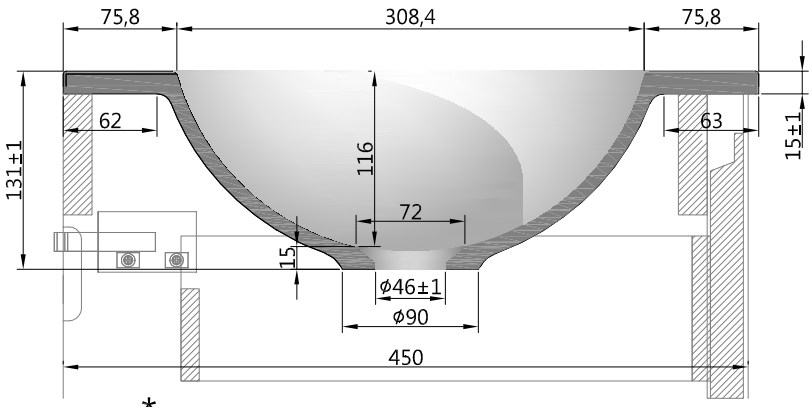

* Ejemplo Sección en Colección Perfection y Magical

Example Section in Perfection and Magical Collection

Departamento Técnico www.mibano.com

Mibaño design