ENCIMERA **TASMANIA** *Doble seno / Double bowl*

COUNTERTOP

MEDIDAS **Largo:1210 x Fondo: 460 mm**

MEASURE *Length: 1210 x Depth: 460 mm*

REF: **EN800.0926**

MATERIAL:

ENCIMERA CERÁMICA

CERAMIC COUNTERTOP

ACABADO:

FINISH

SENO: BLANCO MATE

BOWL: WHITE MATT

**Medidas en milimetros*
Measures in milimeters

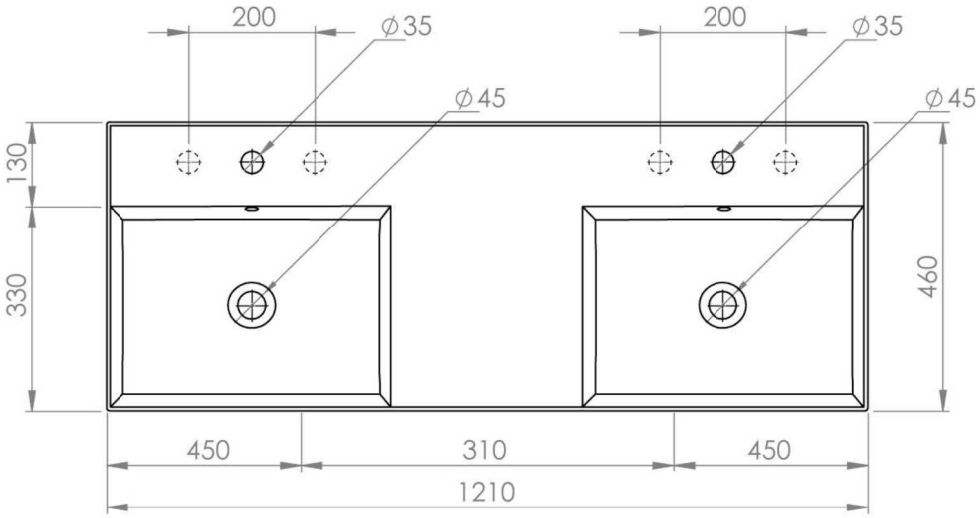

PLANTA
PLANT

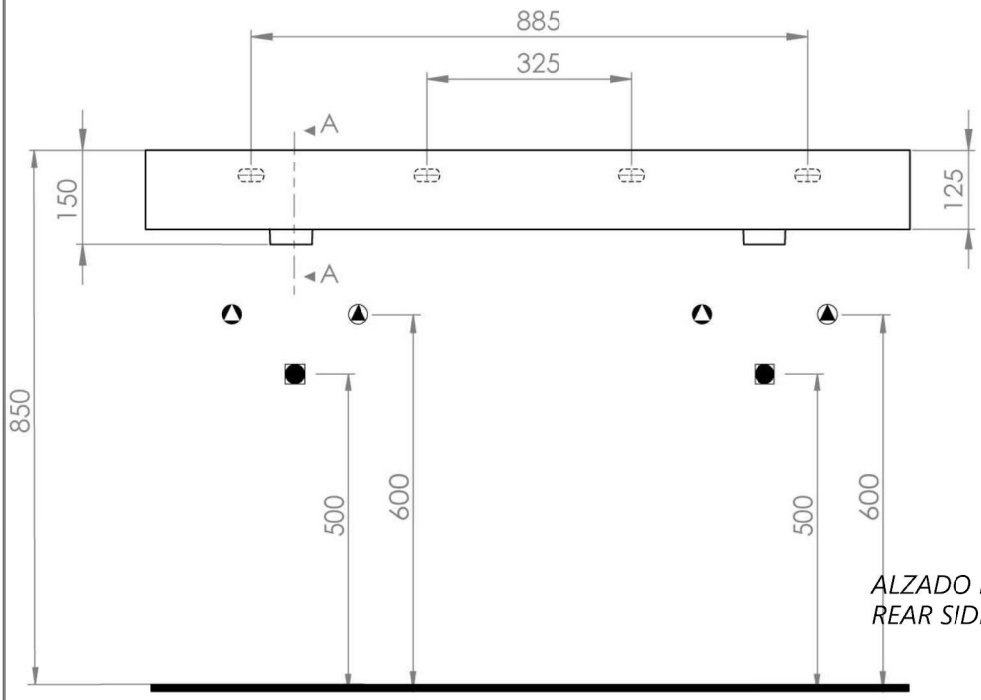

ALZADO POSTERIOR
REAR SIDE

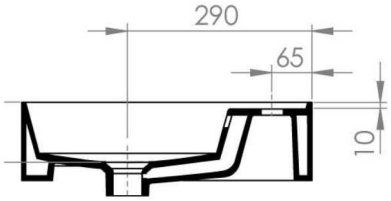

SECCIÓN A-A´
SECTION A-A´

DEPARTAMENTO TÉCNICO
www.mibano.com

Mibaño design